ТЕХН. ХАРАКТЕРИСТИКИ / ЧЕРТЫ

размеры:	156x92x80
источник света:	H3
максимальная мощность:	70W
номинальное напряжение:	12V-24V DC
оптика:	стандартная
угол луча:	47° x 17°
класс защиты:	IP66
материал корпуса:	пластик
цвет корпуса:	черный
материал стекла:	стекло
встроены разъемы:	-
другие (опции):	ручка выключатель ПК рассеиватель

ДОПОЛНИТЕЛЬНАЯ ИНФОРМАЦИЯ

Предназначены для освещения поверхности вокруг автомобилей, тракторов, тихоходных автотранспортных средств и в любых других местах, где имеется указанное напряжение.

Места установки: отдельно стоящие на кузове автомобиля. Могут устанавливаться в любом положении (вертикальном, подвесном, боковом).

Система крепления позволяет изменять положение монтажного кронштейна (снизу, сверху, слева, справа).

В версии с поликарбонатным рассеивателем не следует использовать лампочки мощностью больше 55W.

Можно установить необходимые разъемы на провод (по запросу).

Аналоги Hella:
LPR4.25975 - 1GA 006 875-001

РАЗМЕРЫ

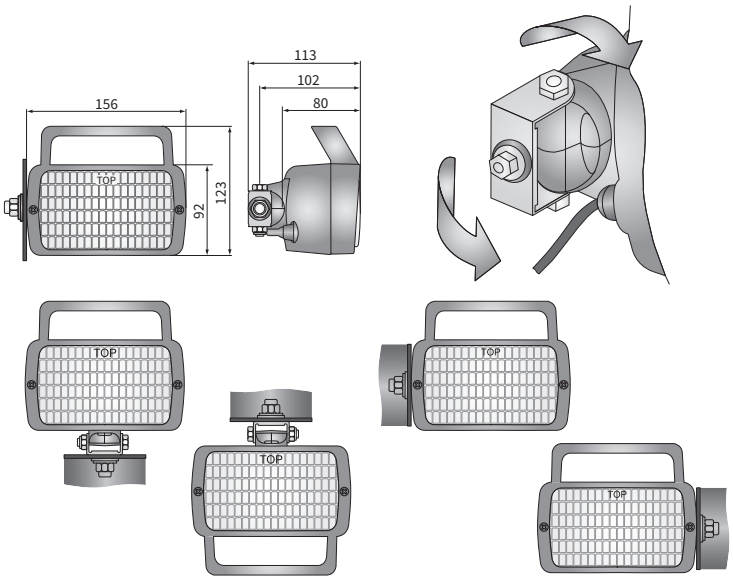
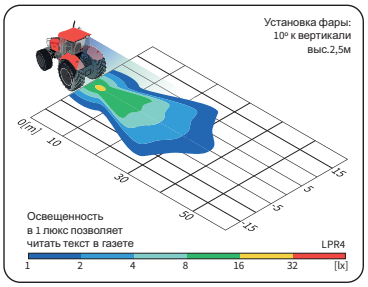
Номер по каталогу	Тип	H3	Материал стекла	стекло	пластик	Оснащение	лампа H3 12V	лампа H3 24V	ручка	выключатель	провод 0,15 м	Кронштейн	M8	Разъемы	AMP Faston 250	Deutsch DT	AMP SuperSeal 1,5
LPR4.25975		✓		✓							✓		✓				
LPR4.26075		✓		✓					✓	✓	✓		✓